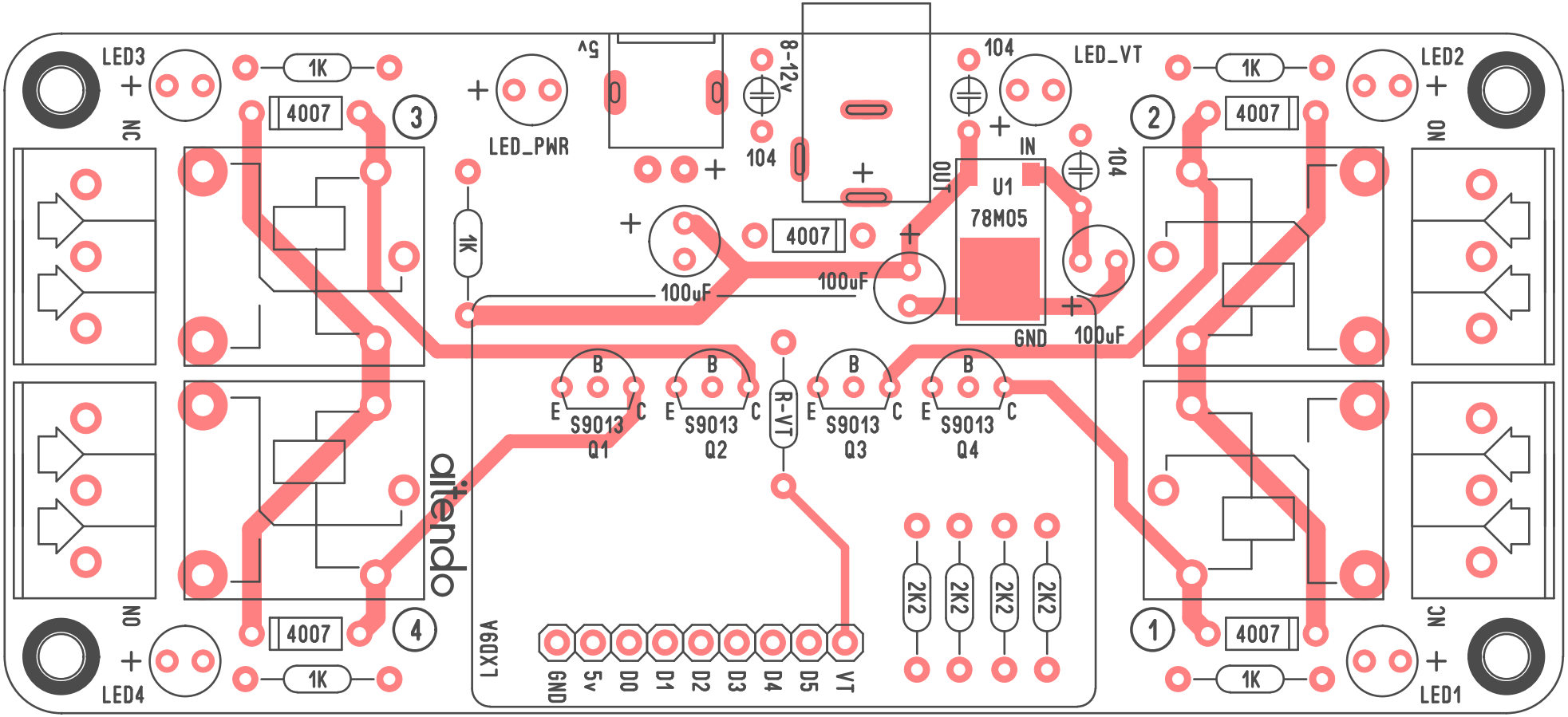
LED3
NC
1K
4007
3
LED_PWR
5v
8-12v
104
100uF
4007
1K
104
LED_VT
IN
OUT
U1
78M05
GND
100uF
104
LED2
NO
1K
4007
2
S9013
Q1
S9013
Q2
R-VT
S9013
Q3
S9013
Q4
2K2
2K2
2K2
2K2
altendo
LXD9A
GND
5v
D0
D1
D2
D3
D4
D5
VT
NO
LED4
4007
4
1K
1
4007
1K
NC
LED1